Strom-Teiler / Vereiniger Einschraub Ventil

FDCV-10.-0-..

Gewicht: 0.14 kg

Nenndruck: 350 bar
Nennstrom: 60 l/min

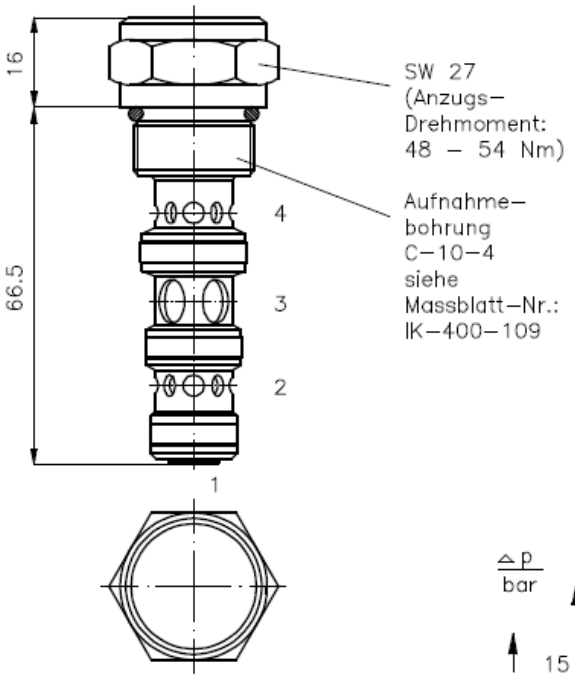

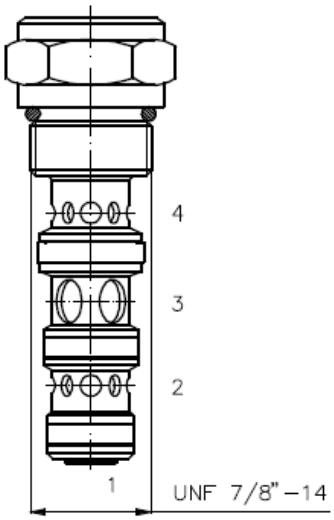

Symbol:

FDCV–10.–0–..

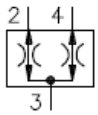

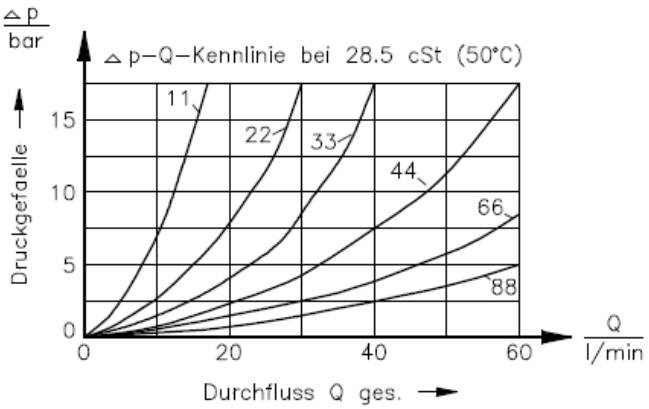

Technische Daten:

Temperaturbereich:	–40°C bis 120°C
Druckmittel:	HL–Hydraulikoel nach DIN 51524 T1 (ISO TC 131)
Dichtung:	wahlweise Buna (NBR) oder Viton (FPM) sowie Teflonstuetzring (PTFE)
Teilgenauigkeit:	4 bis 16 l/min = ±10.0 % 16 bis 30 l/min = ± 7.5 % 30 bis 60 l/min = ± 5.0 %
Aufnahmebohrung:	C–10–4 siehe Massblatt–Nr.: IK–400–109
Gehaeuse:	4LHS–10.–B.. siehe Massblatt–Nr.: IH–500–000

Bestell-Schlüssel:
Bestell-Beispiel:

FDCV - 10N - 0 - 33

Geräteausführung
Stromteiler / Vereiniger
druckkompensiert
festes Teilungsverhältnis

Baugrösse und Dichtung
10N = Buna (NBR)
10V = Viton (FPM)

Bauform
0 = Einschraubventil

Förderstrom und Teilungsverhältnis

	Anschluss 2	Anschluss 4	3 (Q ges.)		Anschluss 2	Anschluss 4	3 (Q ges.)
11 =	50%	50%	7 l/min	13 =	25,0%	75,0%	15 l/min
22 =	50%	50%	15 l/min	26 =	25,0%	75,0%	30 l/min
33 =	50%	50%	22 l/min	12 =	33,3%	66,7%	11 l/min
44 =	50%	50%	30 l/min	24 =	33,3%	66,7%	22 l/min
66 =	50%	50%	45 l/min	36 =	33,3%	66,7%	34 l/min
88 =	50%	50%	60 l/min	48 =	33,3%	66,7%	45 l/min

Dichtsatz: SP-CDS-10N-13+46 (NBR)
SP-CDS-10V-13+46 (FPM)

Motrac Hydraulik GmbH · Siemensring 87 · D-47877 Willich · fon +49-(0)2154-8162.0 · fax +49-(0)2154-8162.499 · e-mail info.mhw@motracindustries.com