3/2-Wege-Magnet-Einschraubventil
direkt gesteuert, Schieberventil

SV4.-10.-3

MOTRAC INDUSTRIES
IMAV HYDRAULICS

Gewicht: ca. 0.50 kg

Nenndruck: 210 bar
Nennstrom: 23 l/min

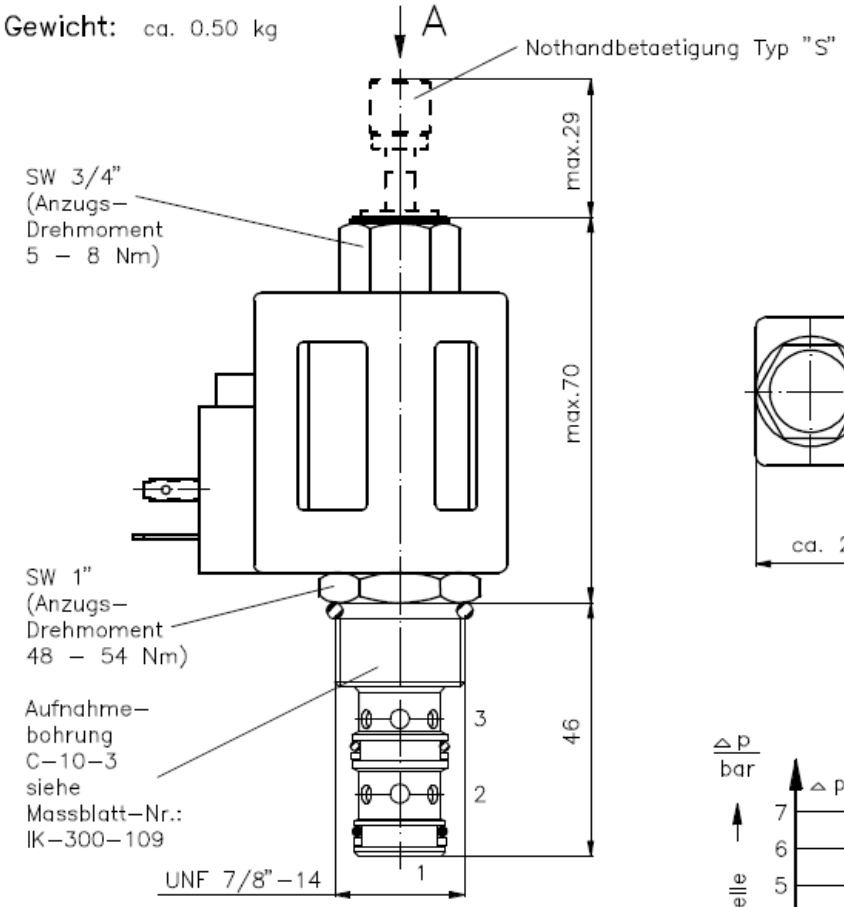

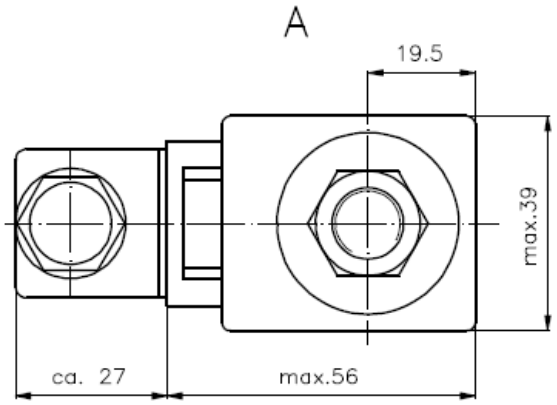

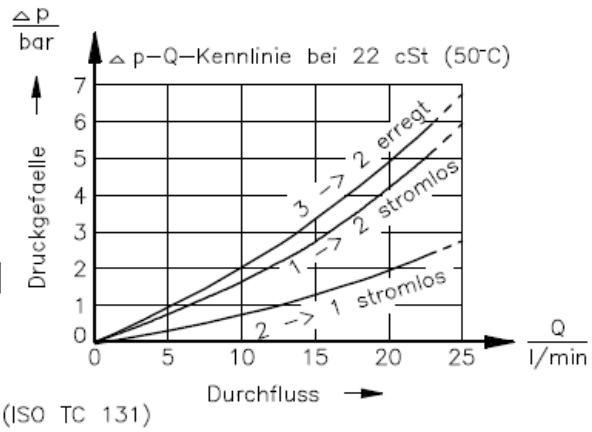

Symbol: SV4-10.-3-0-..... SV4-10.-3S-0-.....

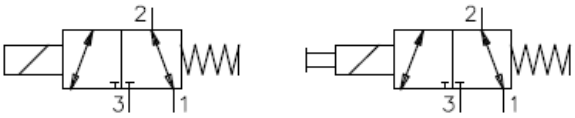

Technische Daten:

Temperaturbereich:	-40°C bis 120°C
Druckmittel:	HL-Hydraulikoel nach DIN 51524 T1 (ISO TC 131)
max.Leckage:	165 ccm/min bei 22 cSt (50°C) und 210 bar
Dichtung:	wahlweise Buna (NBR) oder Viton (FPM) sowie Teflonstuetzring (PTFE)
Leistungsaufnahme:	20W
Ansprechzeit:	bei 100% Spannungsaenderung, Nenndruck und ca. 80% Durchfluss oeffnen: schliessen:
Aufnahmebohrung:	C-10-3 siehe Massblatt-Nr.: IK-300-109
Gehaeuse:	3LH-10.-B.. siehe Massblatt-Nr.: IH-300-000
Nothandbetaetigung:	Ausfuehrung "P" und "S" siehe Massblatt-Nr.: MS-021-000

Bestell-Schluessel:

Bestell-Beispiel: SV4-10N-3-0-024DG

Geraeteausfuehrung
Baugroesse und Dichtung
- 10N = Buna (NBR)
- 10V = Viton (FPM)

Symbolausfuehrung
- 3 = 3/2-Wege-Ventil
- 3P = 3/2-Wege-Ventil mit Nothandbetaetigung Typ "P"
- 3S = 3/2-Wege-Ventil mit Nothandbetaetigung "S"

Bauform
- 0 = Einschraubventil

elektrischer Anschluss
- G = Stecker nach DIN 43650
- andere Anschlussarten siehe Massblatt-Nr.: MS-010-000

Versorgungsspannung
Gleichspannung:
- 012D = 12 V DC
- 024D = 24 V DC

Wechselspannung:
- 120A = 120 V AC
- 240A = 240 V AC

andere Spannungen auf Anfrage

Dichtungssatz: SP-MDS-10N-32 (NBR)
SP-MDS-10V-32 (FPM)

Motrac Hydraulik GmbH · Siemensring 87 · D-47877 Willich · fon +49-(0)2154-8162.0 · fax +49-(0)2154-8162.499 · e-mail info.mhw@motracindustries.com