Rückschlag-Einschraub-Ventil
Kegel-Sitzventil

CV1-10.-..

MOTRAC INDUSTRIES
IMAV HYDRAULICS

Gewicht: ca. 0.08 kg

Nenndruck: 210 bar
Nennstrom: 45 l/min

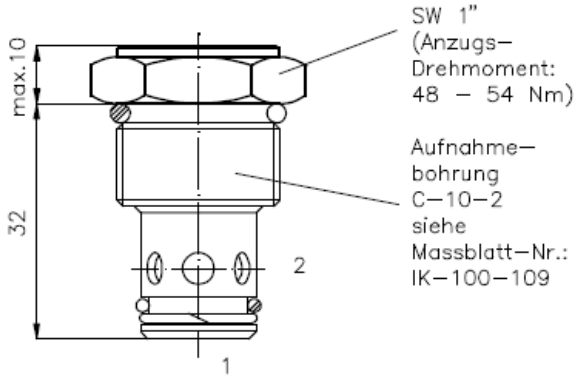

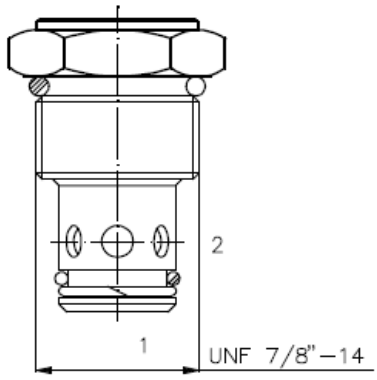

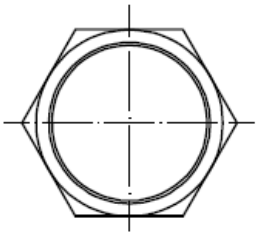

Symbol: CV1–10.–P–0–..

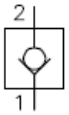

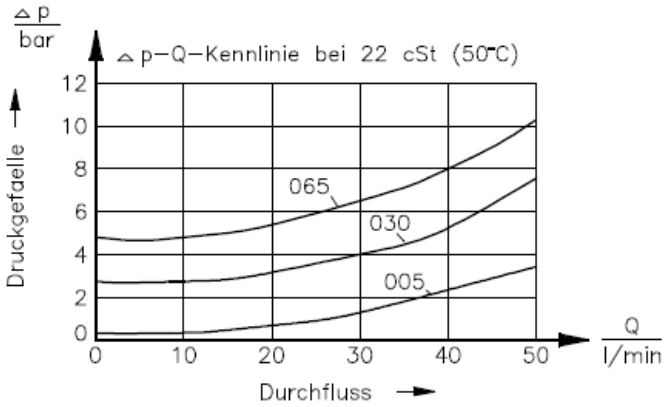

Technische Daten:

Temperaturbereich:	–40°C bis 120°C
Druckmittel:	HL–Hydraulikoel nach DIN 51524 T1 (ISO TC 131)
Dichtung:	wahlweise Buna (NBR) oder Viton (FPM) sowie Teflonstuetzring (PTFE)
max.Leckage:	2 –> 1: 5 Tropfen/min bei 22 cSt (50°C) und 210 bar
Aufnahmebohrung:	C–10–2 siehe Massblatt–Nr.: IK–100–109
Gehaeuse:	2LH–10.–B.. siehe Massblatt–Nr.: IH–100–000

Bestell–Schluessel:
Bestell–Beispiel: CV1–10N–P–0–030

Geräteausführung

Baugrösse und Dichtung
- 10N = Buna (NBR)
- 10V = Viton (FPM)

Kegel-Sitzventil

Öffnungsdruck
- 005 = 0,35 bar
- 015 = 1,0 bar
- 030 = 2,1 bar
- 065 = 4,5 bar
- 080 = 5,5 bar
- 100 = 6,9 bar
- 140 = 9,7 bar
- 260 = 17,9 bar
- 300 = 20,7 bar

Bauform
- 0 = Einschraubventil

Dichtungssatz: SP–MDS–10N–21 (NBR)
SP–MDS–10V–21 (FPM)

Motrac Hydraulik GmbH · Siemensring 87 · D-47877 Willich · fon +49-(0)2154-8162.0 · fax +49-(0)2154-8162.499 · e-mail info.mhw@motracindustries.com