Montage-Einzel-Platte NG 10

mit Lochbild nach DIN 24340, Form A

MEP-10.-U-B08

Gewicht: ca. 2.0 kg (A)
ca. 5.2 kg (S)

Nenndruck: 250 bar (A)
350 bar (S)

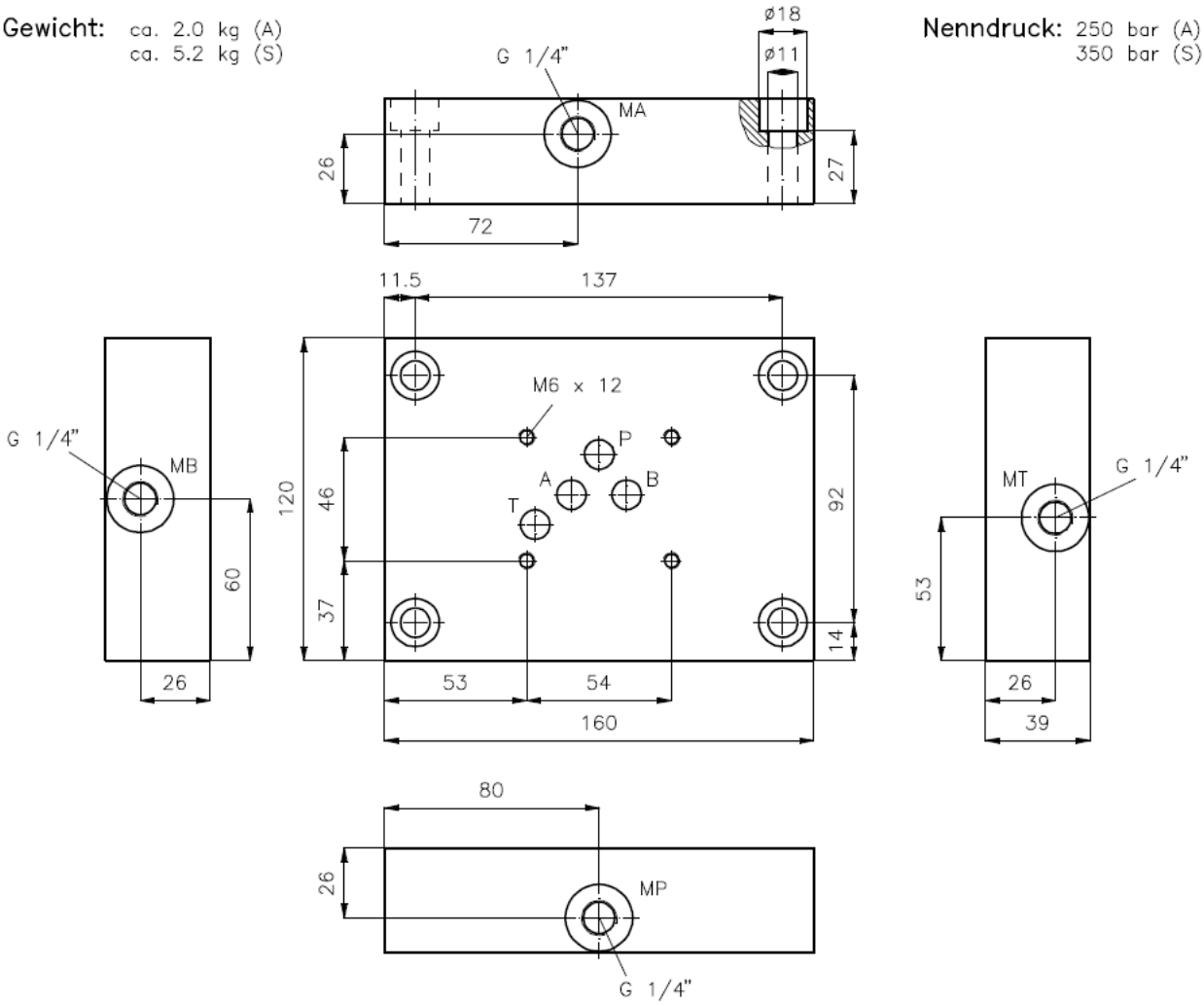

Symbol:

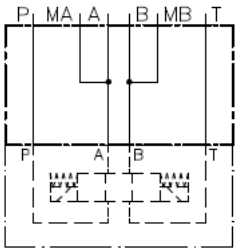

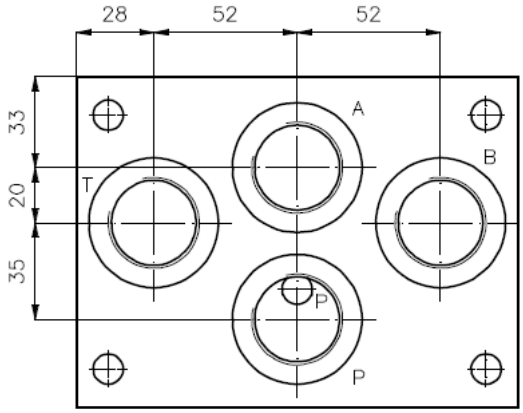

Bestell–Schluessel:
Bestell–Beispiel: MEP–10S–U–B08

Geraeteausfuehrung
Baugroesse und Werkstoff
10A = Alu (F 37)
10S = Stahl (St37–2 bzw. 9SMnPb28K)

Gewindeanschluesse
B08 = G 1"
alle Anschluesse unten

Motrac Hydraulik GmbH · Siemensring 87 · D-47877 Willich · fon +49-(0)2154-8162.0 · fax +49-(0)2154-8162.499 · e-mail info.mhw@motracindustries.com