Montage-Einzel-Platte NG 6

mit DBV Typ RV, Lochbild nach DIN 24340, Form A

MEP-06.-DBV-.../..

MOTRAC INDUSTRIES
IMAV HYDRAULICS

Gewicht: ca. 1.3 kg (A)
ca. 3.5 kg (S)

Nenndruck: 250 bar (A)
350 bar (S)

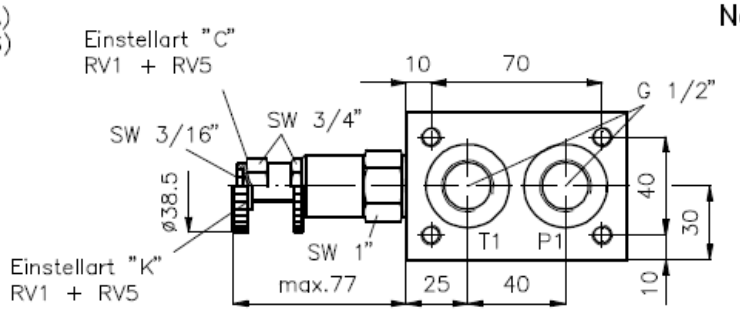

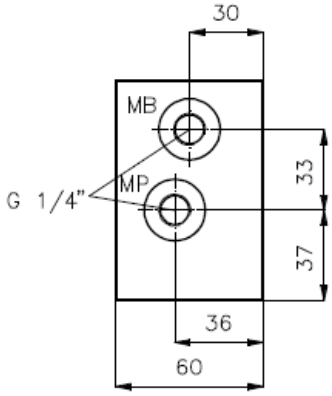

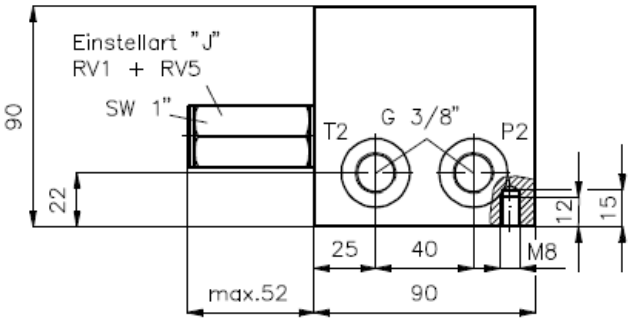

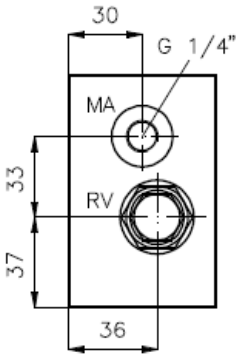

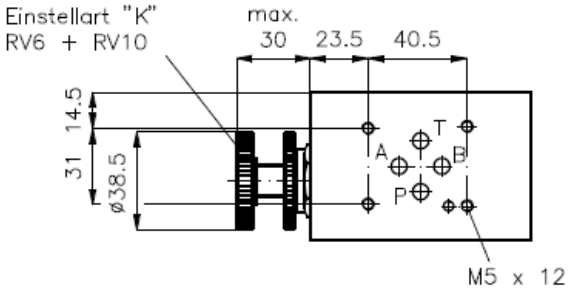

Symbol:

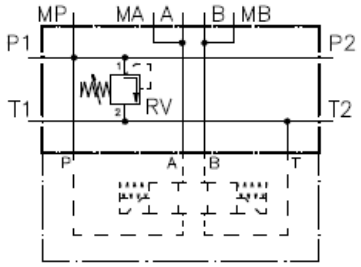

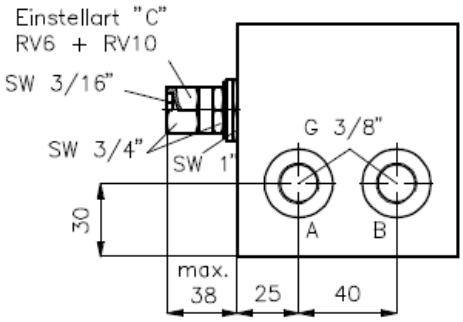

Bestell-Schlüssel:

Bestell-Beispiel: MEP - 06A-DBV-05C/20

Geräteausführung

Baugrösse und Werkstoff

06A = Alu (F37)

06S = Stahl (9SMnPb28K bzw. GGG-40)

Druckbegrenzungsventil

Druckbegrenzungsventil

01 = RVI-10.-.. (direkt gesteuert)
siehe Massblatt-Nr.: MP-100-100

05 = RV5-10.-.. (vorgesteuert)
siehe Massblatt-Nr.: MP-170-101

06 = RV6-10.-.. (direkt gesteuert)
siehe Massblatt-Nr.: MP-110-101

10 = RV10-10.-.. (direkt gesteuert)
siehe Massblatt-Nr.: MP-110-103

Druckeinstellbereich

Druckstufen (RV1-10.-..)

03	=	3,5	bis	20 bar
09	=	7,0	bis	62 bar
18	=	17,0	bis	124 bar
30	=	34,0	bis	210 bar
36	=	34,0	bis	250 bar

Druckstufen (RV5-10.-..)

03	=	3,5	bis	20 bar
20	=	7,5	bis	140 bar
35	=	17,0	bis	240 bar
50	=	50,0	bis	350 bar

Druckstufen (RV6-10.-..)

25	=	3,4	bis	175 bar
50	=	140,0	bis	350 bar

Druckstufen (RV10-10.-..)

02	=	1,7	bis	17 bar
05	=	3,5	bis	35 bar
10	=	17,0	bis	70 bar

Einstellart

J = Innsensechskant (nur für RV1+RV5)

S = Schraubenspindel

C = Verschlusskappe

Stand: 31.03.2022 - Änderungen vorbehalten

Motrac Hydraulik GmbH · Siemensring 87 · D-47877 Willich · fon +49-(0)2154-8162.0 · fax +49-(0)2154-8162.499 · e-mail info.mhw@motracindustries.com