4/2-Wege-Magnet-Einschraubventil
direkt gesteuert, Schieberventil
mit Not-Handbetätigung

EMDV-10.-4C

MOTRAC INDUSTRIES
IMAV HYDRAULICS

Gewicht: 0.91 kg

Nenndruck: 350 bar
Nennstrom: 30 l/min

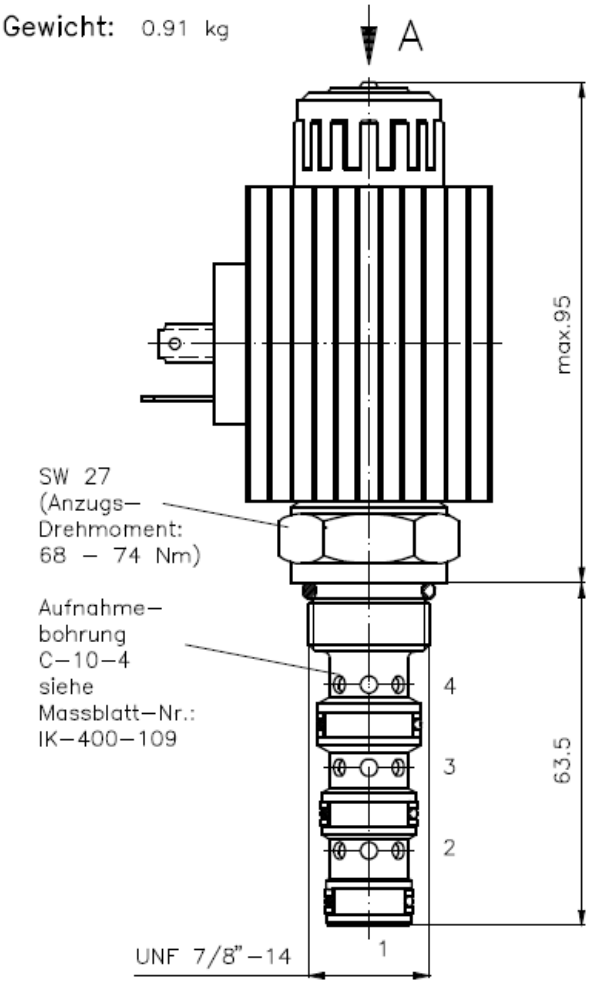

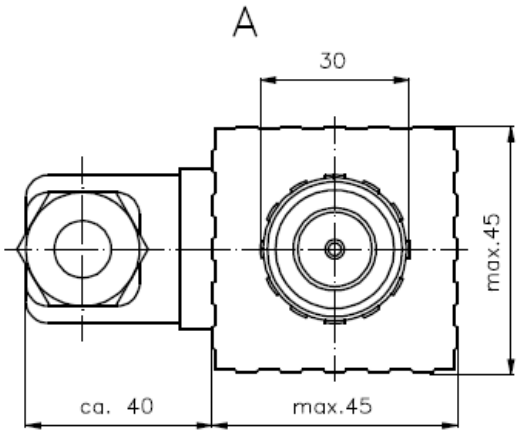

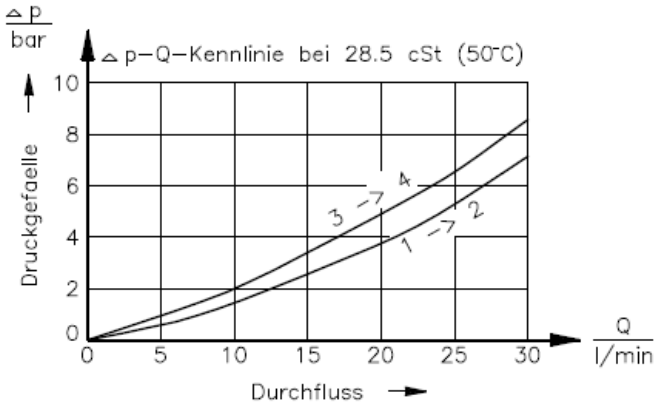

Symbol: EMDV–10.–**4C**–0–.....

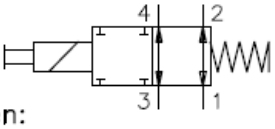

Technische Daten:

Temperaturbereich:	–40°C bis 120°C
Druckmittel:	HL–Hydraulikoel nach DIN 51524 T1 (ISO TC 131)
max.Leckage:	85 ccm/min bei 28.5 cSt (50°C) und 350 bar
Dichtung:	wahlweise Buna (NBR) oder Viton (FPM) sowie Teflonstuetzring (PTFE)
Leistungsaufnahme:	36 W
Ansprechzeit:	bei 100% Spannungsaenderung, Nenndruck und ca. 80% Durchfluss oeffnen: ca. 50 ms schliessen: ca. 50 ms
Aufnahmebohrung:	C–10–4 siehe Massblatt–Nr.: IK–400–109
Gehaeuse:	4LH–10.–B.. siehe Massblatt–Nr.: IH–400–000
Option:	feststellbare Not–Handbetaetigung siehe Massblatt–Nr.: CS–020–000

Bestell–Schluessel:

Bestell–Beispiel: EMDV–10N–4C–0–024DG

Geraeteausfuehrung
Baugroesse und Dichtung
10N = Buna (NBR)
10V = Viton (FPM)
Symbolausfuehrung
4C = 4/2–Wge–Ventil
Bauform
0 = Einschraubventil

elektrischer Anschluss
G = Stecker nach DIN 43650
andere Anschlussarten siehe
Massblatt–Nr.: CS–010–000
Versorgungsspannung
Gleichspannung:
012D = 12 V DC
024D = 24 V DC
Wechselspannung:
120A = 120 V AC
240A = 240 V AC
andere Spannungen auf Anfrage

Dichtungssatz: SP–CDS–10N–46 (NBR)
SP–CDS–10V–46 (FPM)

Motrac Hydraulik GmbH · Siemensring 87 · D-47877 Willich · fon +49-(0)2154-8162.0 · fax +49-(0)2154-8162.499 · e-mail info.mhw@motracindustries.com