2-Wege-Logik-Einschraubventil
für Wege-, Drossel- und Druckfunktion
Öffnungsverhältnis 2:1

DPS2-10.-..

Gewicht: ca. 0.14 kg

Nenndruck: 240 bar
Nennstrom: 57 l/min

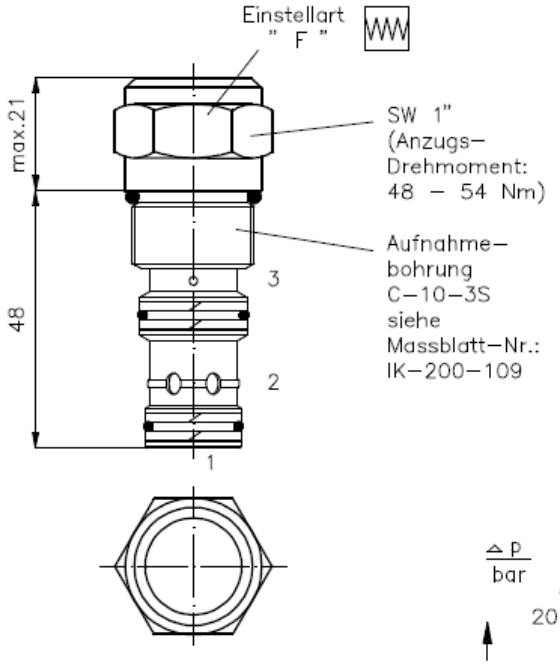

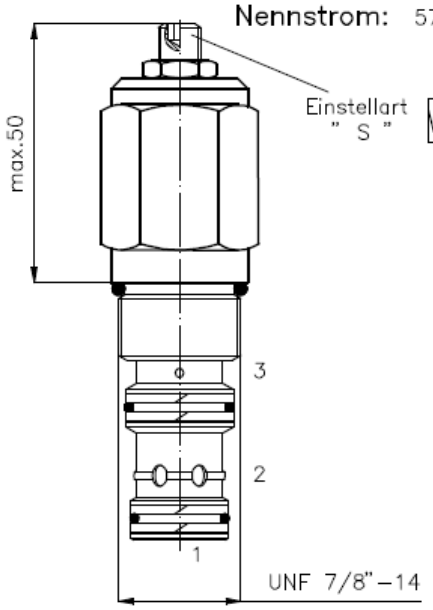

Symbol: DPS2-10.-**B**-.-..

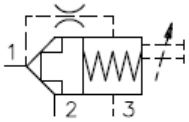

DPS2-10.-**S**-.-..

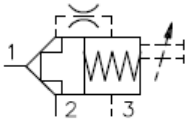

DPS2-10.-**T**-.-..

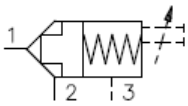

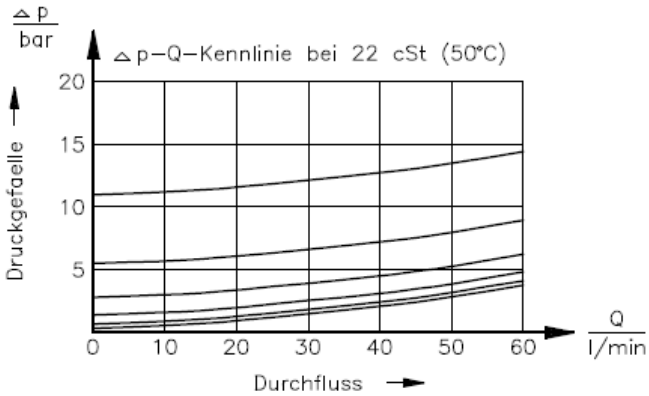

Technische Daten:

Temperaturbereich:	-40°C bis 120°C
Druckmittel:	HL-Hydraulikoel nach DIN 51524 T1 (ISO TC 131)
Dichtung:	wahlweise Buna (NBR) oder Viton (FPM) sowie Teflonstuetzring (PTFE)
max.Leckage:	1 -> 2: 5 Tropfen/min bei 22 cSt (50°C) und 350 bar
Oeffnungsverhaeltnis:	2 : 1
Aufnahmebohrung:	C-10-3S siehe Massblatt-Nr.: IK-200-109
Gehaeuse:	3SLH-10.-B.. siehe Massblatt-Nr.: IH-200-000

Bestell-Schluessel:
Bestell-Beispiel: DPS2-10N-B-F-0-040

Geraeteausfuehrung
Baugroesse und Dichtung
- 10N = Buna (NBR)
- 10V = Viton (FPM)

Kolbenform
- B = Entlastung zum Oeffnen, Ausgangsstellung geschlossen
- S = Entlastung zum Oeffnen Ausgangsstellung geschlossen
- T = zweiseitige Steuerung zum Schliessen, Flaechenverhaeltnis 2:1 Ausgangsstellung geschlossen

Oeffnungsdruck
- 005 = 0.35 bar (nur bei Kolbenform "S")
- 010 = 0.70 bar (nur bei Kolbenform "S")
- 020 = 1.40 bar (nur bei Kolbenform "S")
- 040 = 2.80 bar
- 080 = 5.50 bar
- 160 = 11.00 bar

Bauform
- 0 = Einschraubventil

Einstellart
- F = fest eingestellt
- S = Hubbegrenzung

Dichtungssatz: SP-MDS-10N-34S (NBR)
SP-MDS-10V-34S (FPM)

Motrac Hydraulik GmbH · Siemensring 87 · D-47877 Willich · fon +49-(0)2154-8162.0 · fax +49-(0)2154-8162.499 · e-mail info.mhw@motracindustries.com