4/2-Wege-Magnet-Einschraub-Schieber-Ventil

(direkt gesteuert)

EMDV-08.-4K-0-.....

Gewicht: ca. 0,44

Nenndruck: 350 bar
Nennstrom: 19 l/min

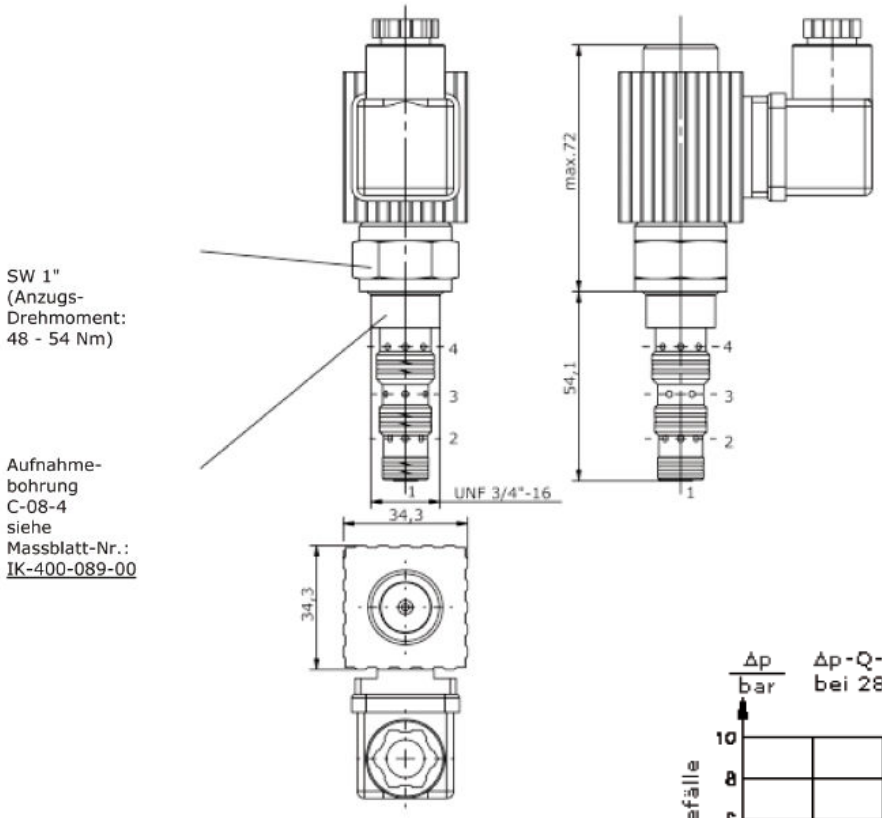

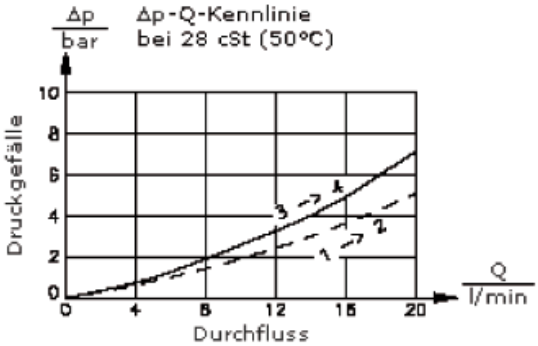

Symbol: EMDV-08.-4K-0-.....

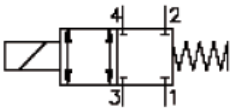

Technische Daten:

Temperaturbereich:	-40°C bis 120°C
Druckmittel:	HL-hydrauliköl nach DIN 51524 T1 (ISO TC 131)
max. Leckage:	85 ccm/min bei 28,5 cSt (50°C) und 350 bar
Dichtung:	wahlweise Buna (NBR) oder Viton (FPM), sowie Teflonstützring (PFTE)
Leistungsaufnahme:	22 W
Ansprechzeiten:	bei 100% Spannungsänderung, Nenndruck und ca. 80% Durchfluss öffnen: 50 ms, schliessen: 50 ms
Aufnahmebohrung:	C-08-4 siehe Maßblatt Nr. IK-400-089
Gehäuse:	4LH-08.-B.. siehe Maßblatt Nr. IH-400-00

Bestell-Schlüssel:

Bestell-Beispiel: EMDV - 08N -4K-0-024DG

Geräteausführung

Baugrösse und Dichtung
08N = Buna (NBR)
08V = Viton (FPM)

Symbolausführung
4K = 4/2-Wege-Ventil

Bauform
0 = Einschraubventil

elektrischer Anschluss
G = Stecker nach DIN 43650
andere Anschlussarten siehe
Massblatt-Nr.: CS-010-000

Versorgungsspannung:
Gleichspannung:
012D = 12 V DC
024D = 12 V DC
Wechselspannung:
120A = 120 V AC
240A = 240 V AC
andere Spannungen auf Anfrage

Dichtungssatz: SP-CDS-08N-46 (NBR)
SP-CDS-08V-46 (FPM)

Motrac Hydraulik GmbH · Siemensring 87 · D-47877 Willich · fon +49-(0)2154-8162.0 · fax +49-(0)2154-8162.499 · e-mail info.mhw@motracindustries.com