Druckbegrenzungs-Einschraubventil
einstellbar, direkt gesteuert, Kegel-Sitzventil

RVDA-10.-..

Gewicht: ca. 0.2 kg

Nenndruck: 350 bar
Nennstrom: 75 l/min

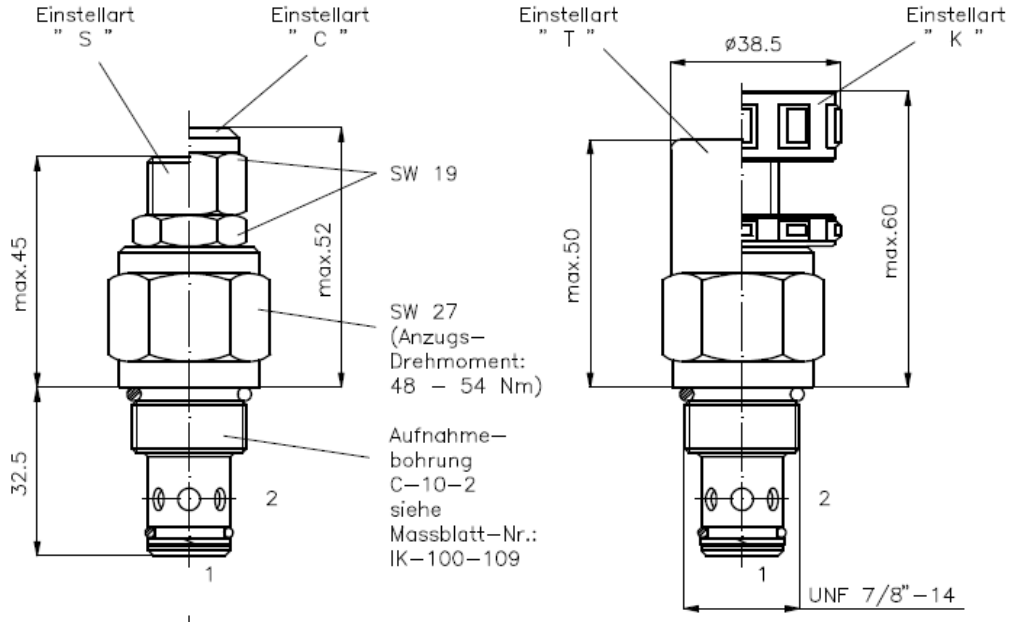

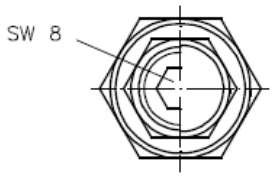

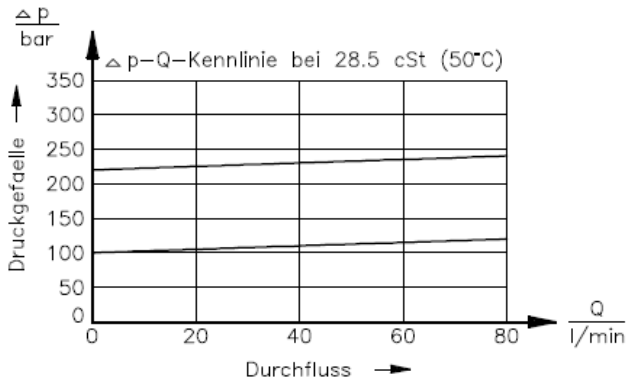

Symbol: RVDA-10.-.-0-..

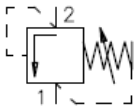

Technische Daten:

Temperaturbereich:	-40°C bis 120°C
Druckmittel:	HL-Hydraulikoel nach DIN 51524 T1 (ISO TC 131)
Dichtung:	wahlweise Buna (NBR) oder Viton (FPM) sowie Teflonstuetzring (PTFE)
max.Leckage:	5 Tropfen/min bei 28.5 cSt (50°C) und 85% Oeffnungsdruck
Oeffnungsdruck:	Einstellung wird bei einem Durchfluss von 0.25 l/min ermittelt
Aufnahmebohrung:	C-10-2 siehe Massblatt-Nr.: IK-100-109
Gehaeuse:	2LH-10.-B.. siehe Massblatt-Nr.: IH-100-000

Bestell-Schluessel:
Bestell-Beispiel: RVDA-10N-C-0-30

Geräteausführung

Baugrösse und Dichtung
- 10N = Buna (NBR)
- 10V = Viton (FPM)

Einstellart
- S = Schraubenspindel
- C = Verschlusskappe
- K = Handrad

Druckstufen
- 15 = 7,0 bis 105 bar
- 30 = 21,0 bis 210 bar
- 50 = 35,0 bis 350 bar

Bauform
- 0 = Einschraubventil

Dichtungssatz: SP-CDS-10N-21 (NBR)
SP-CDS-10V-21 (FPM)

Motrac Hydraulik GmbH · Siemensring 87 · D-47877 Willich · fon +49-(0)2154-8162.0 · fax +49-(0)2154-8162.499 · e-mail info.mhw@motracindustries.com