Druckbegrenzungs-Einschraubventil
einstellbar, vorgesteuert, Schieberventil

RVPS-12.-..

Gewicht: ca. 0.3 kg

Nenndruck: 350 bar
Nennstrom: 230 l/min

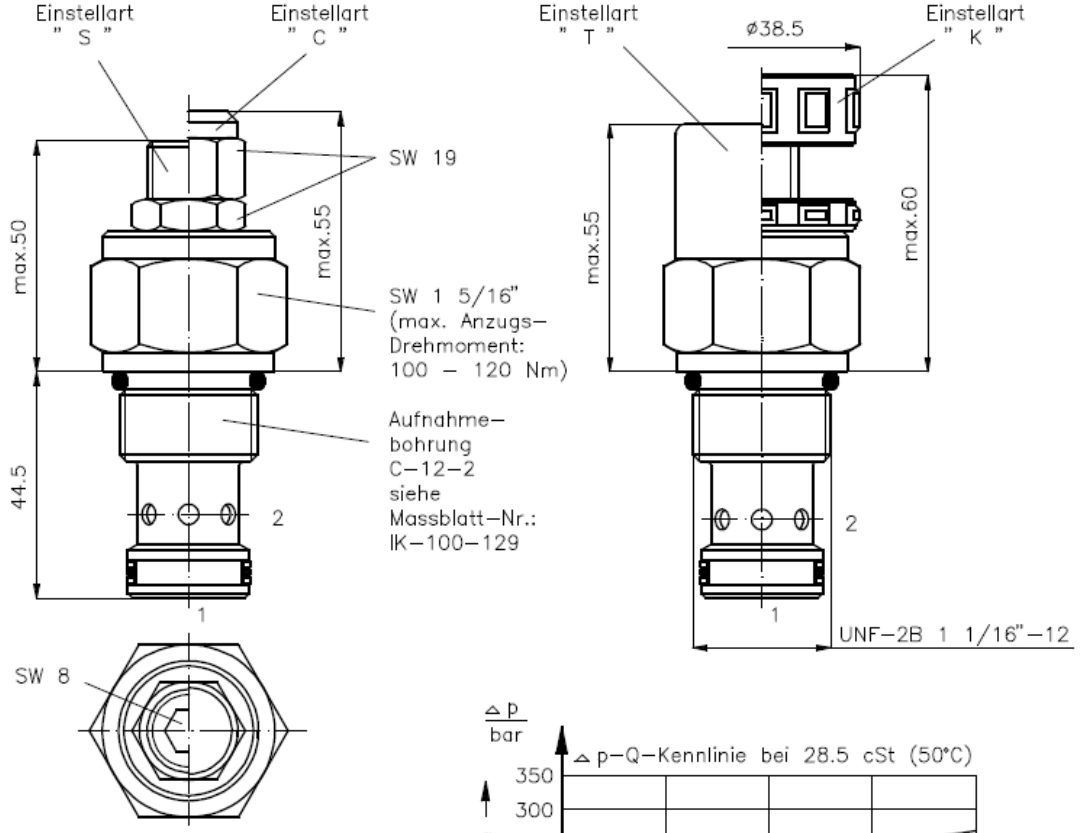

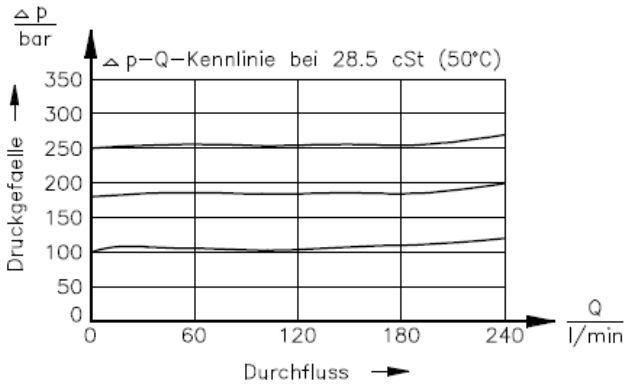

Symbol: RVPS-12.-.-0-..

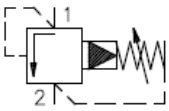

Technische Daten:

Temperaturbereich:	–40°C bis 120°C
Druckmittel:	HL-Hydraulikoel nach DIN 51524 T1 (ISO TC 131)
Dichtung:	wahlweise Buna (NBR) oder Viton (FPM) sowie Teflonstuetzring (PTFE)
max.Leckage:	85 ccm/min bei 28.5 cSt (50°C) und 95% Oeffnungsdruck
Oeffnungsdruck:	Einstellung wird bei einem Durchfluss von 0.25 l/min ermittelt
Aufnahmebohrung:	C-12-2 siehe Massblatt-Nr.: IK-100-129
Gehaeuse:	2LH-12.-B.. siehe Massblatt-Nr.: IH-100-000

Bestell-Schluessel:
Bestell-Beispiel: RVPS-12N-C-0-30

Geräteausführung

Baugrösse und Dichtung
- 12N = Buna (NBR)
- 12V = Viton (FPM)

Einstellart
- S = Schraubenspindel
- C = Verschlusskappe
- K = Handrad

Druckstufen
- 15 = 7,0 bis 105 bar
- 30 = 21,0 bis 210 bar
- 50 = 35,0 bis 350 bar

Bauform
- 0 = Einschraubventil

Dichtungssatz: SP-CDS-12N-22 (NBR)
SP-CDS-12V-22 (FPM)

Motrac Hydraulik GmbH · Siemensring 87 · D-47877 Willich · fon +49-(0)2154-8162.0 · fax +49-(0)2154-8162.499 · e-mail info.mhw@motracindustries.com