Rückschlag-Einschraub-Ventil

hydraulisch entsperrbar, Öffnungsverhältnis 3:1, mit Entlüftung

POCV.-10.-..

Gewicht: ca. 0.25 kg

Nenndruck: 350 bar
Nennstrom: 60 l/min

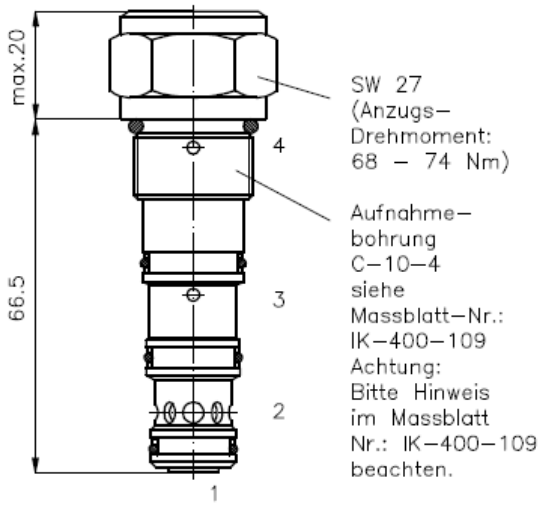

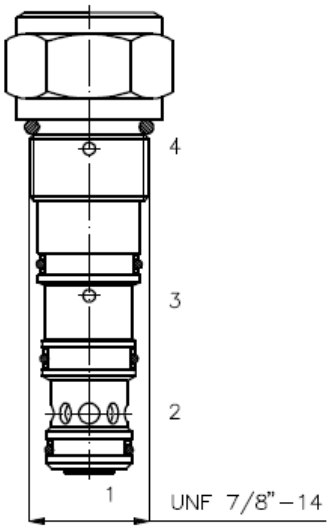

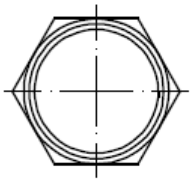

Symbol: POCV–10.–F–..

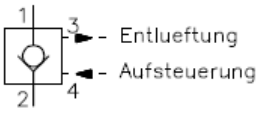

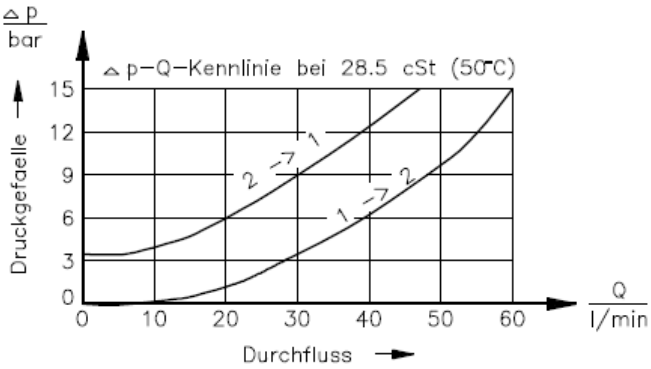

Technische Daten:

Hinweis:	Anschluss 3 (Entluefttung) muss Drucklos zum Tank gefuehrt werden
Temperaturbereich:	–40°C bis 120°C
Druckmittel:	HL–Hydraulikoel nach DIN 51524 T1 (ISO TC 131)
max.Leckage:	5 Tropfen/min bei 28.5 cSt (50°C) und 350 bar
Dichtung:	wahlweise Buna (NBR) oder Viton (FPM) sowie Teflonstuetzring (PTFE)
Aufnahmebohrung:	C–10–4 siehe Massblatt–Nr.: IK–400–109. Hinweis beachten!
Gehaeuse:	4LH–10.–B.. siehe Massblatt–Nr.: IH–400–000

Bestell–Schluessel:

Bestell–Beispiel: POCV–10N–F–0–30

Geraeteausfuehrung
Baugroesse und Dichtung
10N = Buna (NBR)
10V = Viton (FPM)
Einstellart
F = fest eingestellt

Oeffnungsdruck
10 = 0.7 bar
30 = 2.1 bar (Standard)
60 = 4.1 bar
Bauform
0 = Einschraubventil

Dichtungssatz: SP–CDS–10N–45 (NBR)
SP–CDS–10V–45 (FPM)

Motrac Hydraulik GmbH · Siemensring 87 · D-47877 Willich · fon +49-(0)2154-8162.0 · fax +49-(0)2154-8162.499 · e-mail info.mhw@motracindustries.com