Rückschlag-Einschraub-Ventil
Sitzventil

CVFP-08.-0-...

Gewicht: ca. 0,12 kg

Nenndruck: 350 bar

Nennstrom: 38 l/min

SW 1"
(Anzugs-
Drehmoment:
48 - 54 Nm)

Aufnahme-
bohrung
C-08-2
siehe
Massblatt-Nr.:
IK-100-089-00

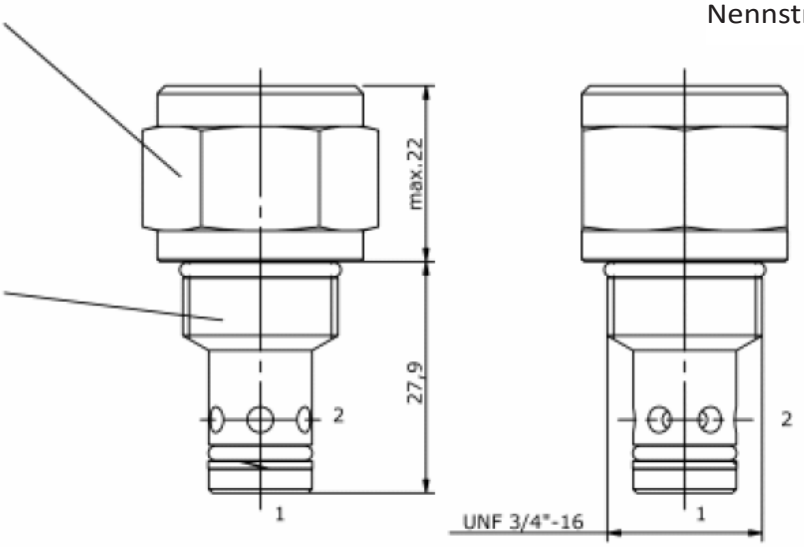

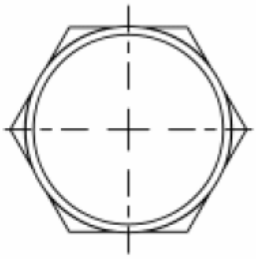

Symbol:

CVFP-08.-0-...

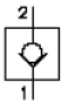

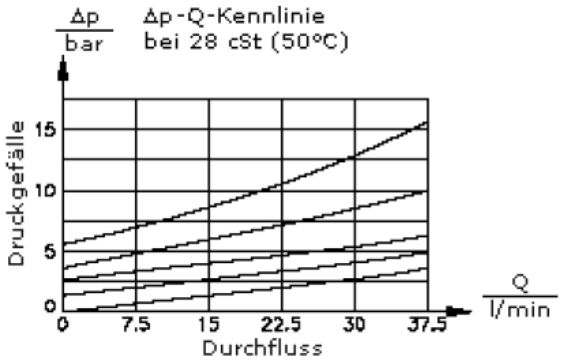

Technische Daten:

Temperaturbereich:	-40°C bis 120°C
Druckmittel:	HL-Hydrauliköl nach DIN 51524 T1 (ISO TC 131)
max. Leckage:	5 Tropfen/min bei 28,5 cSt (50°C) und 350 bar
Dichtung:	wahlweise Buna (NBR) oder Viton (FPM), sowie Teflonstützring (PFTE)
Aufnahmebohrung:	C-08-2 siehe Maßblatt Nr. IK-100-089
Gehäuse:	2LH-08.-B.. siehe Maßblatt Nr. IH-100-00

Bestell-Schlüssel:
Bestell-Beispiel:

CVFP - 08N - 0 - 015

Geräteausführung

Baugrösse und Dichtung
08N = Buna (NBR)
08V = Viton (FPM)

Bauform
0 = Einschraubventil

Öffnungsdruck
005 = 0,35 bar
015 = 1,0 bar
030 = 2,1 bar
060 = 4,1 bar
120 = 8,3 bar

Dichtungssatz: SP-CDS-08N-21 (NBR)
SP-CDS-08V-21 (FPM)

Motrac Hydraulik GmbH · Siemensring 87 · D-47877 Willich · fon +49-(0)2154-8162.0 · fax +49-(0)2154-8162.499 · e-mail info.mhw@motracindustries.com