Adapter-Platte von NG 16 nach NG 10 (Zwischenplatte) NG 10-XY extern

AP-16./10.-XY-S

Gewicht: ca. 2.7 kg

Nenndruck: 350 bar

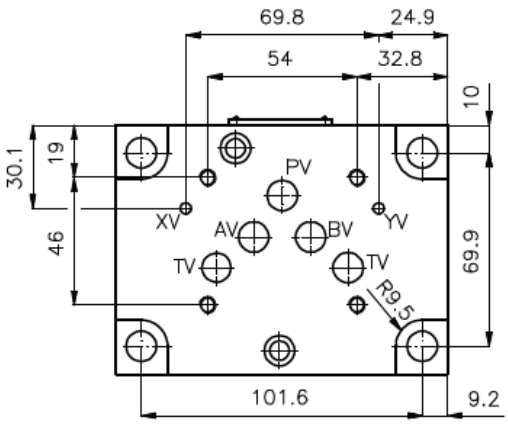

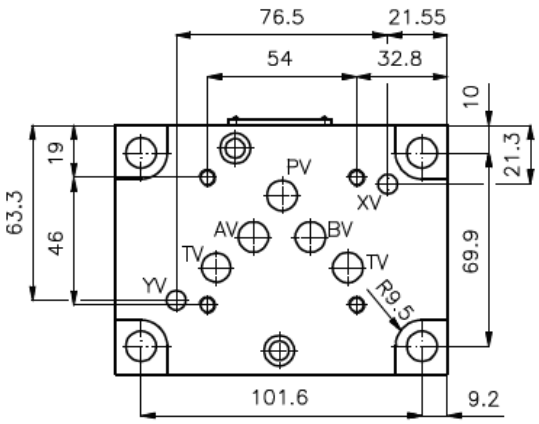

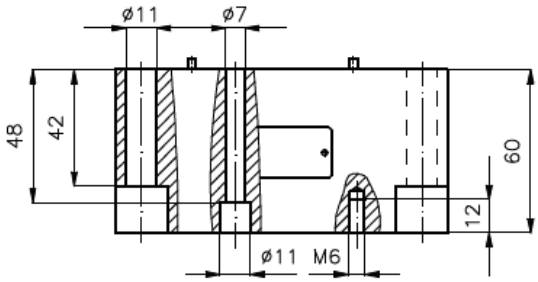

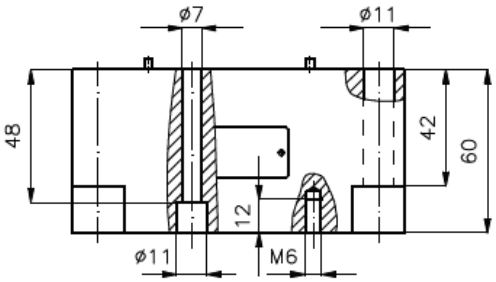

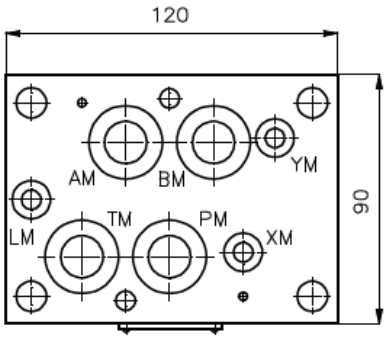

AP–16S/10S–XY

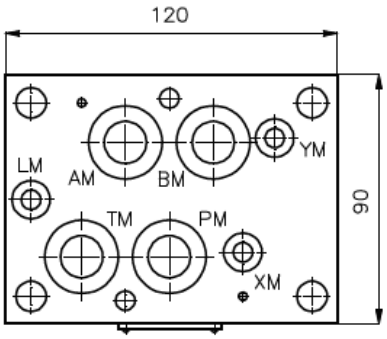

AP–16S/10S–XY–S

Symbol:

AP–16S/10S–XY
AP–16S/10S–XY–S

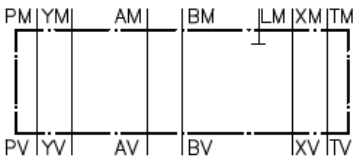

Zum Lieferumfang gehoeren:

4 Stck. O–Ring 22.22 x 2.62
3 Stck. O–Ring 9.19 x 2.62

Motrac Hydraulik GmbH · Siemensring 87 · D-47877 Willich · fon +49-(0)2154-8162.0 · fax +49-(0)2154-8162.499 · e-mail info.mhw@motracindustries.com